EL ARTE
KIMIR

FUNDAMENTOS
DE ALQUIMIA
CUÁNTICA

AK1 1-8-24

1. Conversión de energía oscura en materia oscura
2. Rutas sintéticas que parten del vacío: fría, cálida, templada
3. Síntesis de bosones y fermiones a partir del vacío
4. Síntesis de partículas del Modelo Estándar, ruta fría
5. Bosones mensajeros y cuatro generaciones de fermiones
6. Del vacío al neutrón y Z fuertes, ruta cálida
7. Del vacío al neutrón y Z fuertes, escisión en fermiones
8. Del vacío al neutrón y Z fuertes, formación de nucleones
9. Del vacío al neutrón y Z fuertes, fermiones y nucleones
10. Captura electrónica
11. Desintegración beta de neutrón y protón
12. Captura electrónica y desintegración beta (mudo)
13. Captura electrónica y desintegración beta (símbolos)
14. Componentes del mesón pi neutro
15. Componentes del bosón de Higgs
16. Componentes del mesón pi neutro y del bosón de Higgs
17. Quarks y gluones, neutrinos, leptones y otros
18. Neutrinos, leptones y otros
19. Torre periódica de los elementos de 1-planta
20. Torre periódica de los elementos de 2-plantas
21. Torre periódica de los elementos de 3-plantas
22. Torre periódica de los elementos de 4-plantas

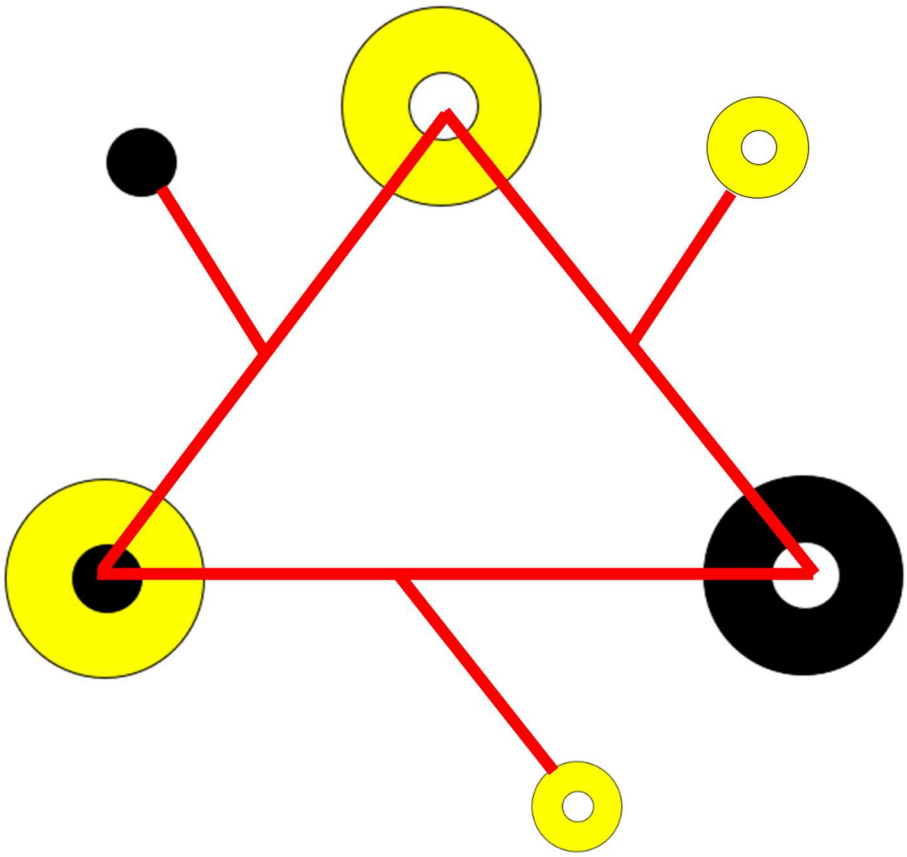

1. Conversión de energía oscura en materia oscura

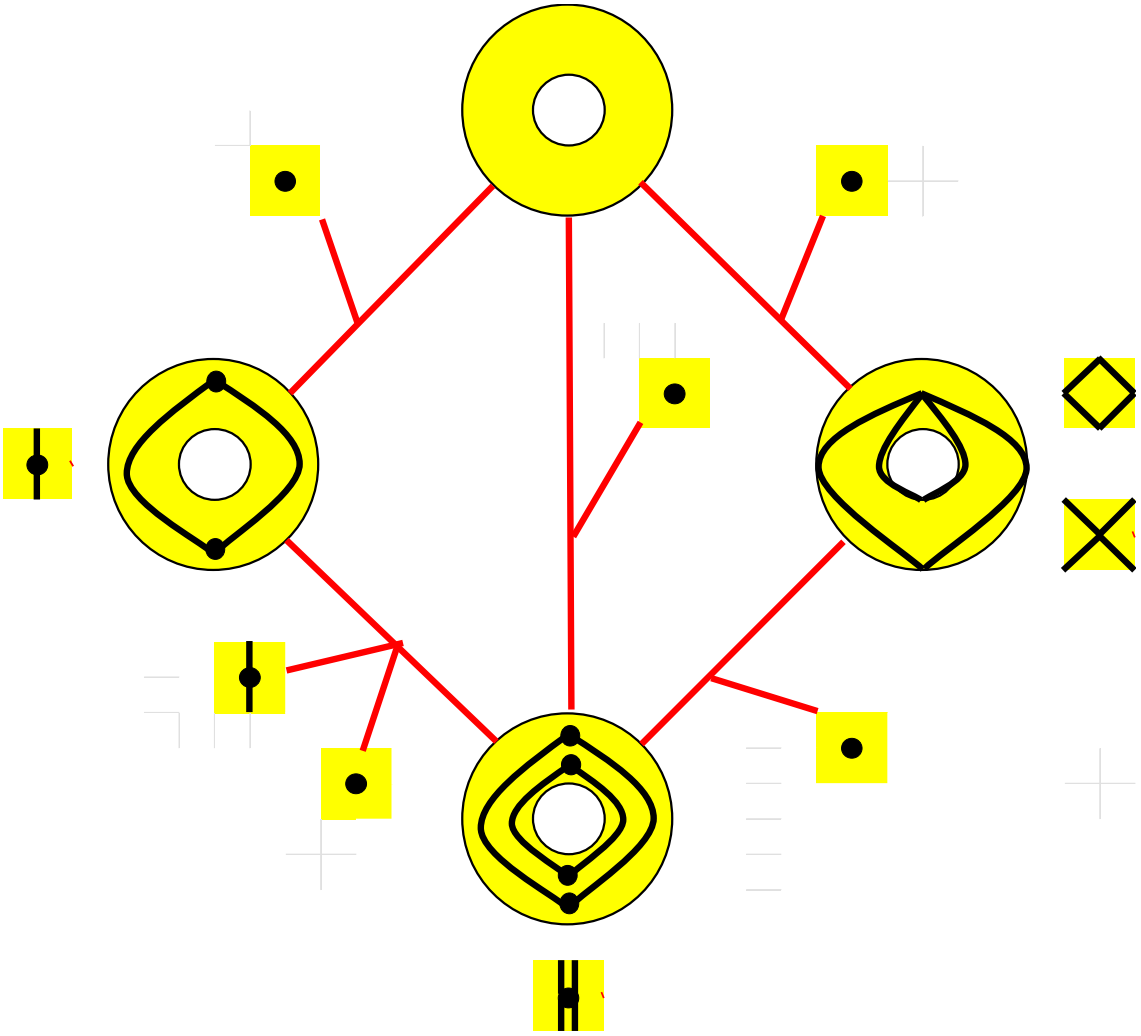

2. Rutas sintéticas que parten del vacío: fría, cálida, templada

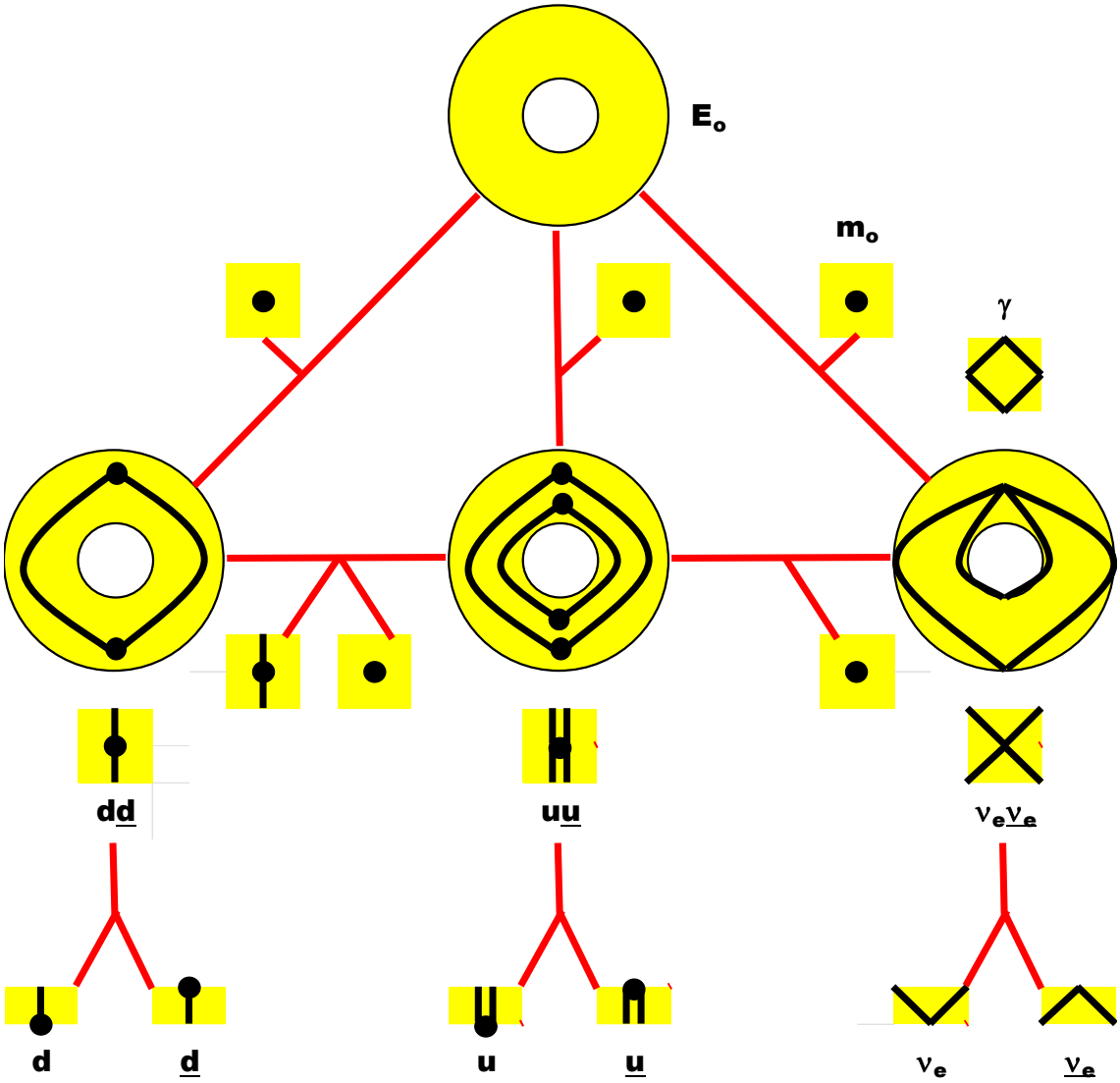

	F_v	F_g	F_{em}		F_f	
bosones						
fermiones						
		quarks				
	neutrinos					

3. Síntesis de bosones y fermiones a partir del vacío

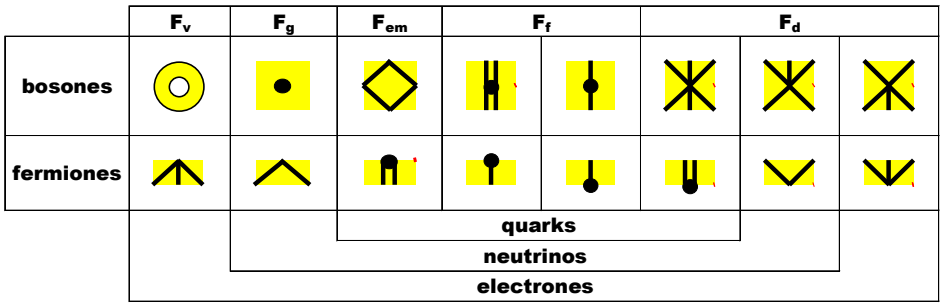

4. Síntesis de partículas del Modelo Estándar, ruta fría

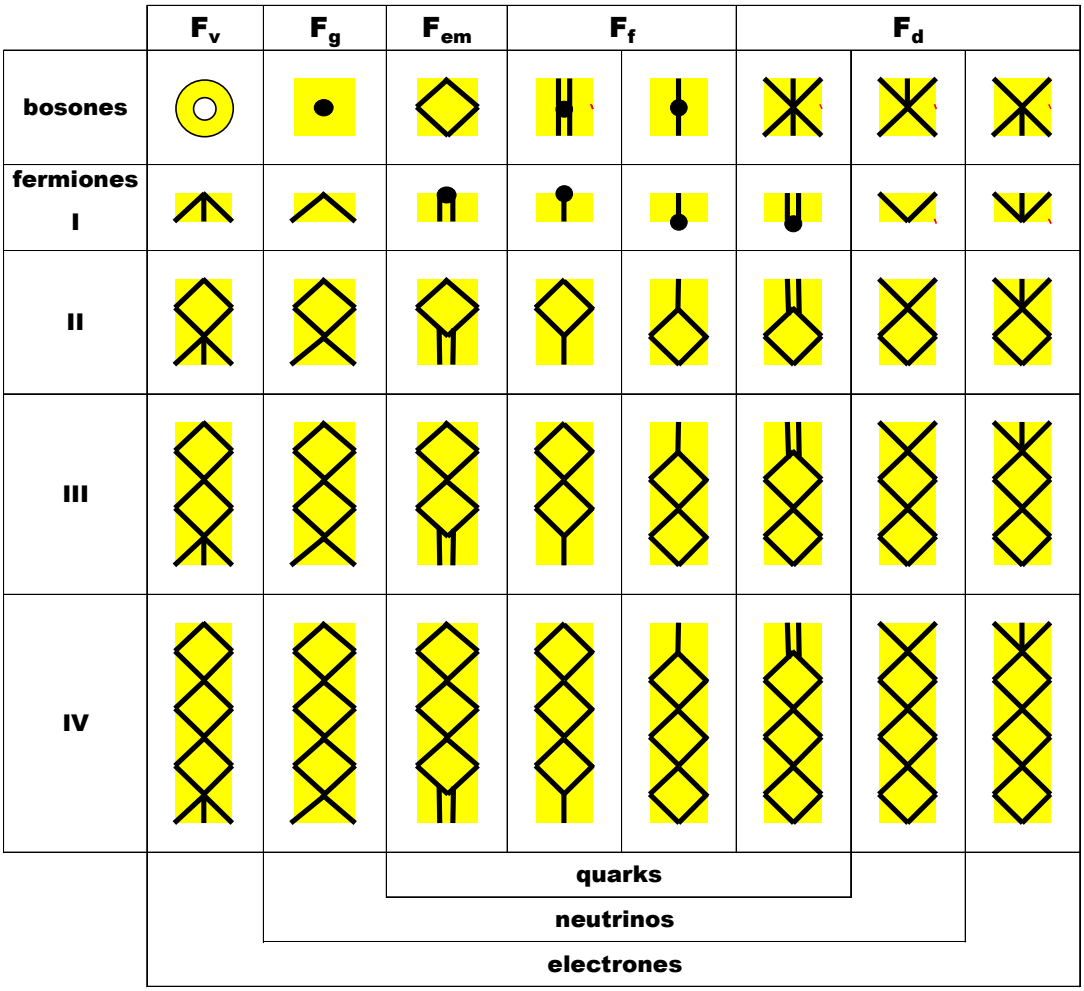

5. Bosones mensajeros y cuatro generaciones de fermiones

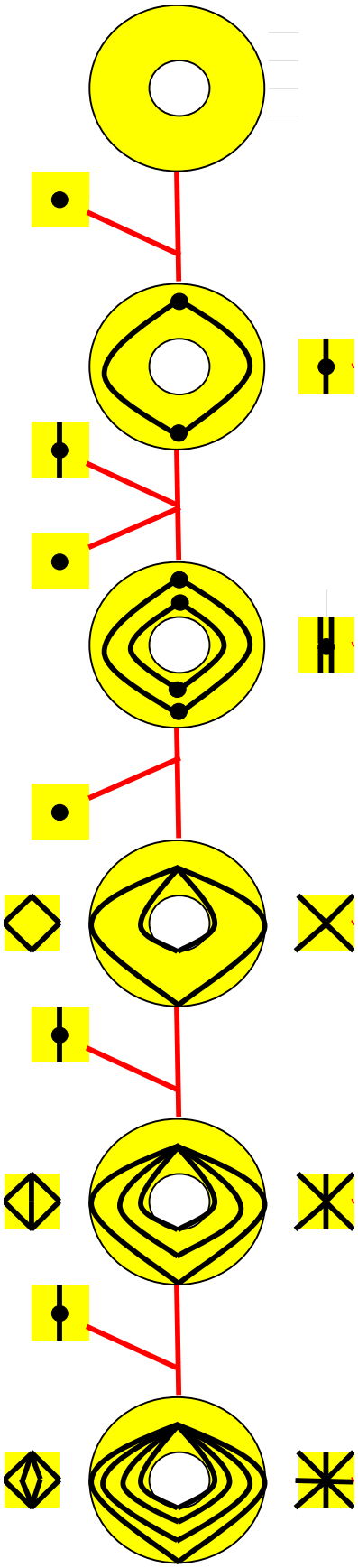

6. Del vacío al neutrón y Z fuertes, ruta cálida

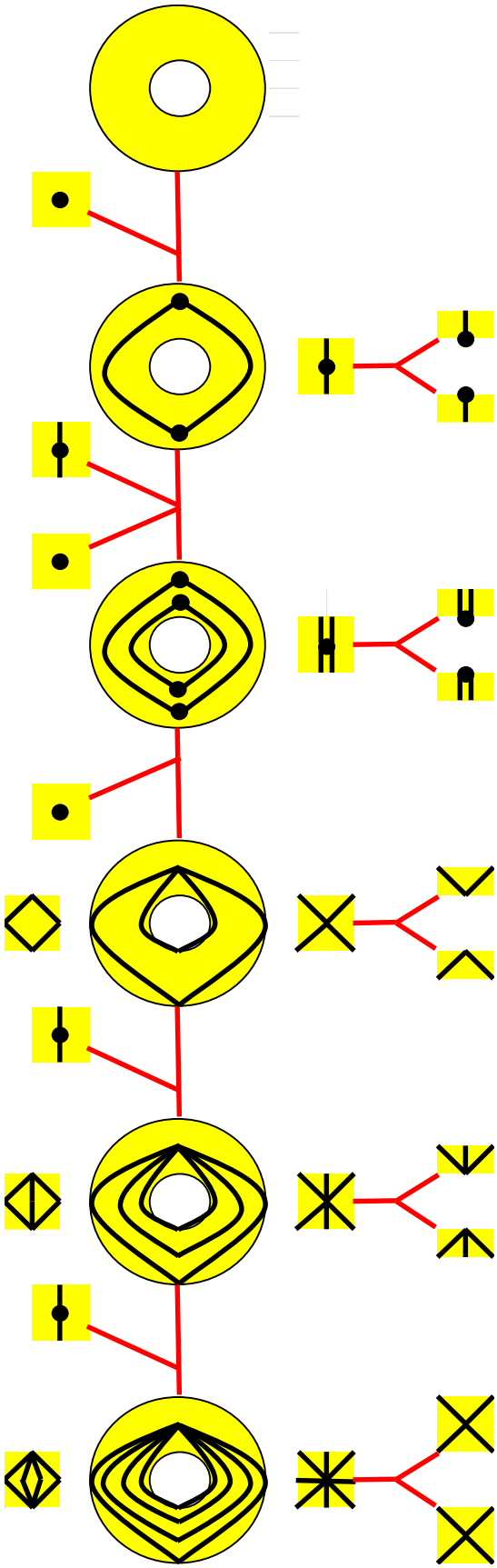

7. Del vacío al neutrón y Z fuertes, escisión en fermiones

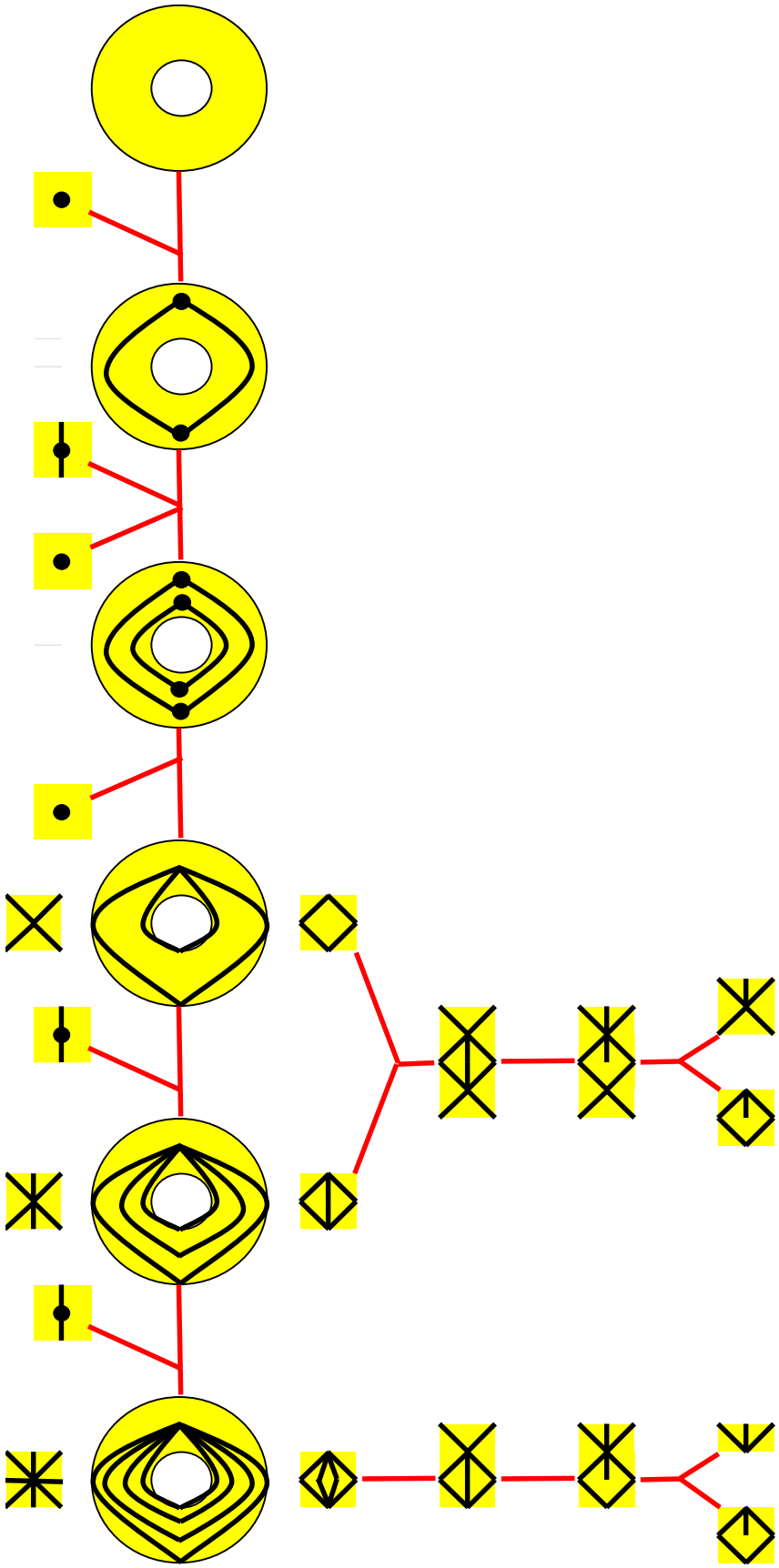

8. Del vacío al neutrón y Z fuertes, formación de nucleones

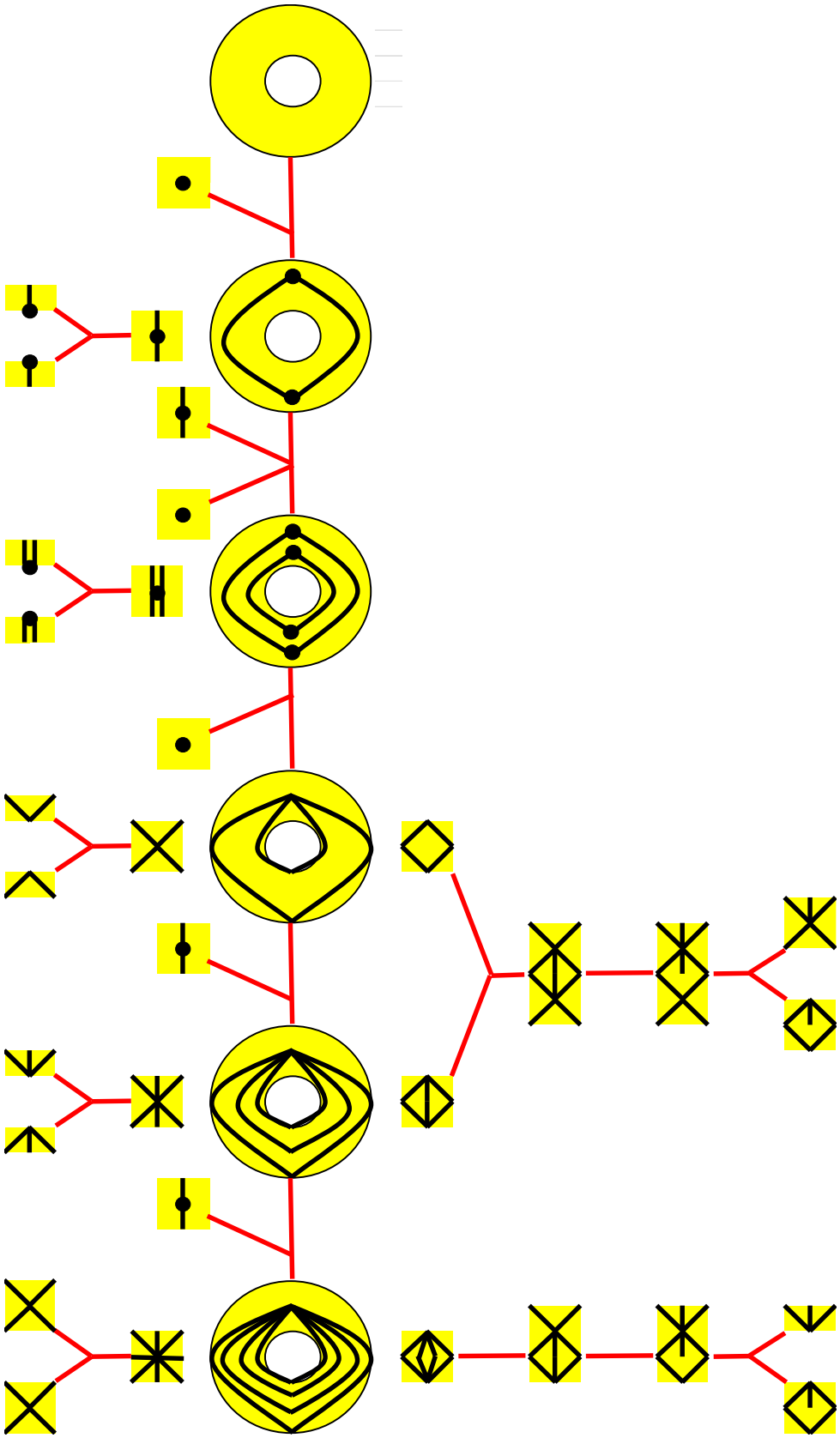

9. Del vacío al neutrón y Z fuertes, fermiones y nucleones

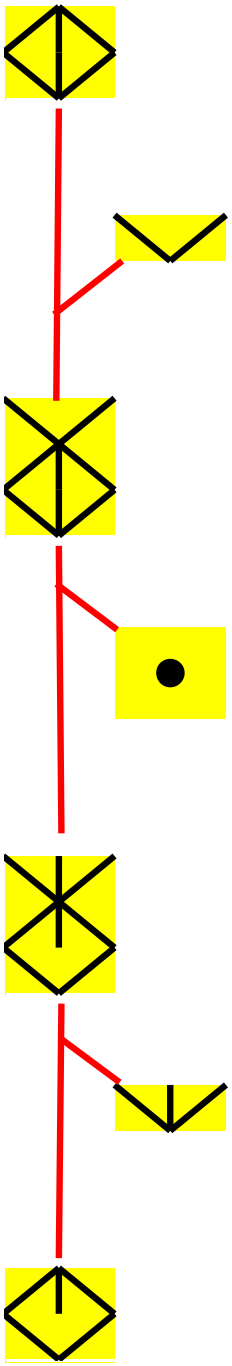

10. Captura electrónica

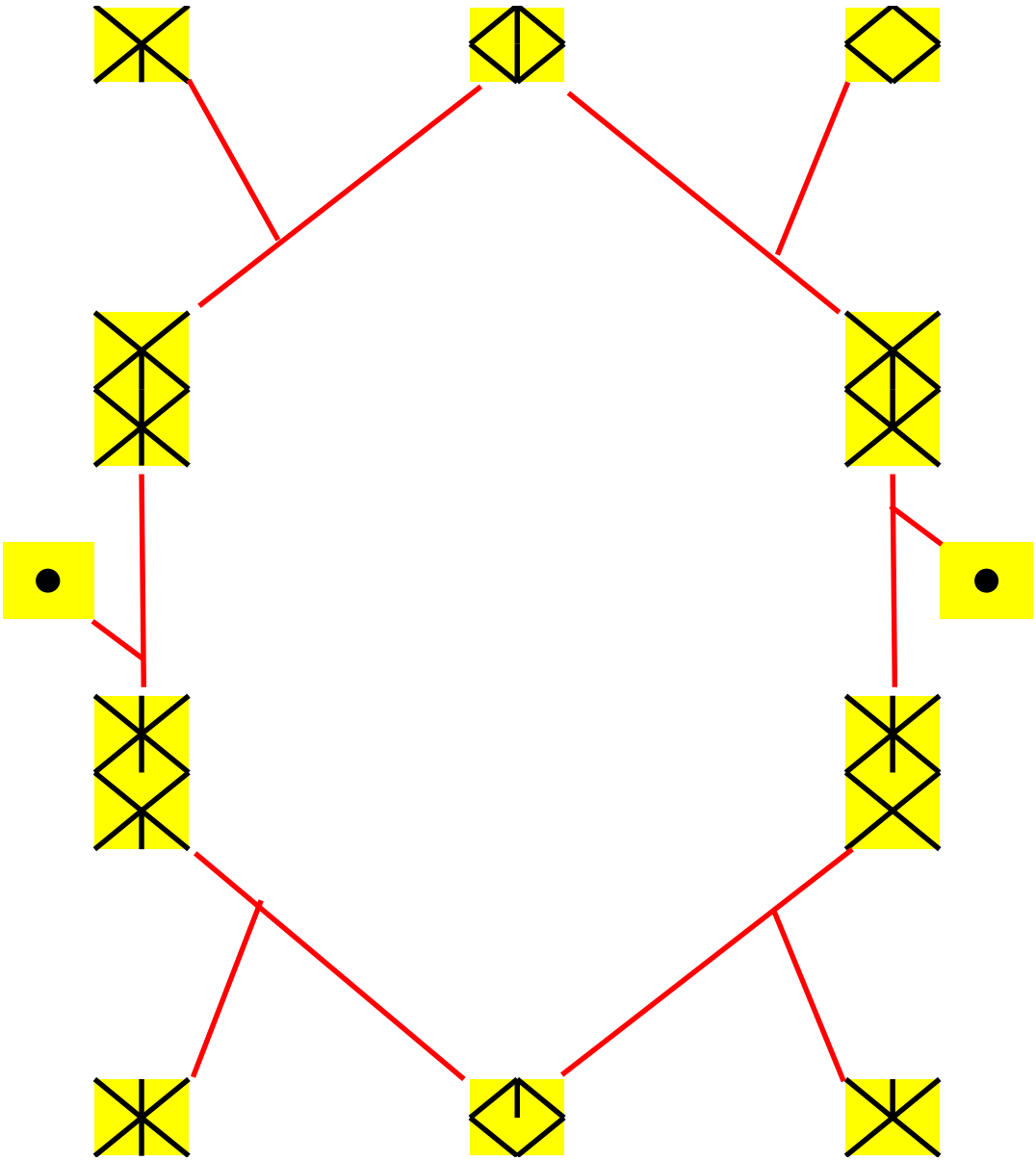

11. Desintegración beta de neutrón y protón

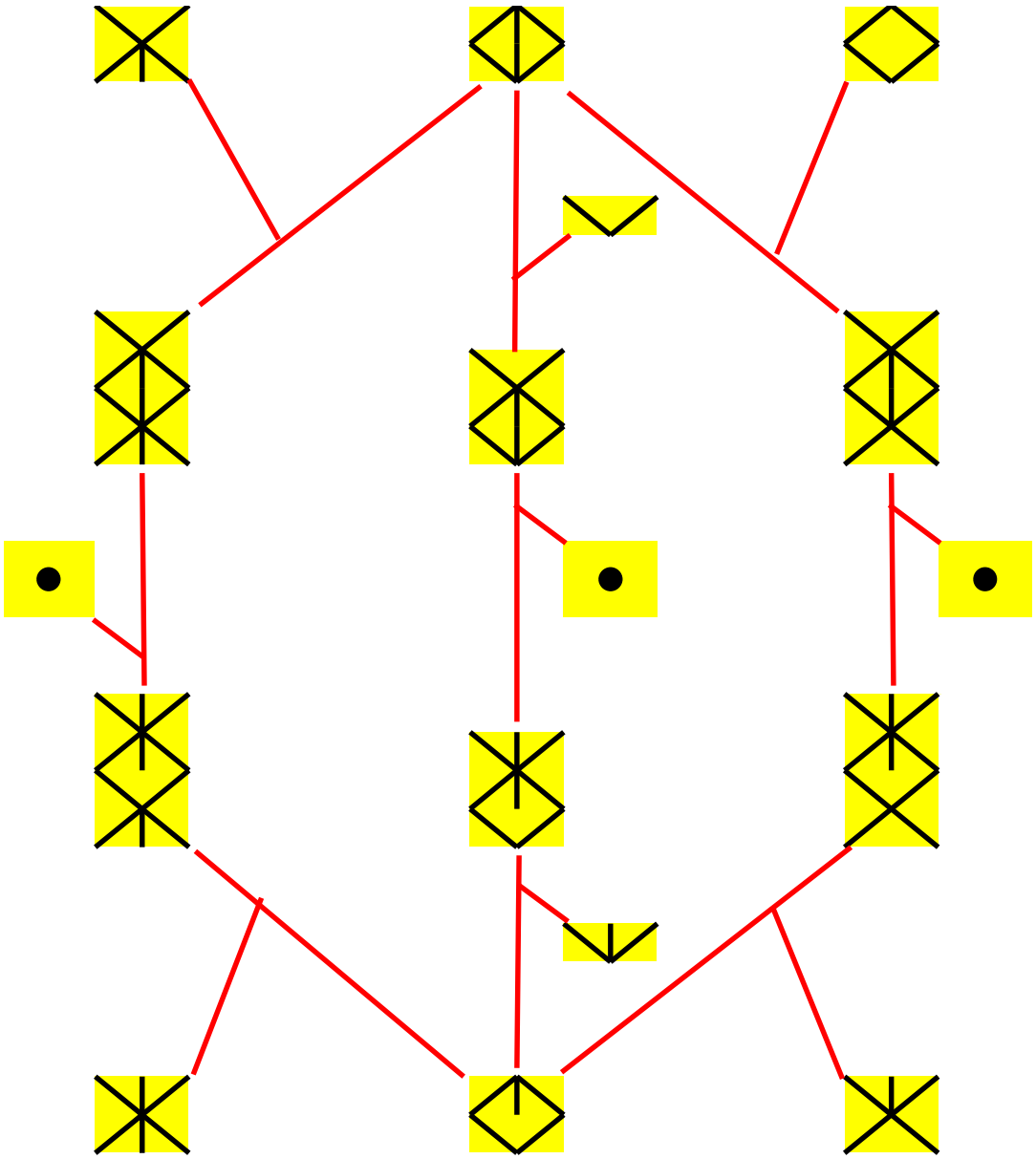

12. Captura electrónica y desintegración beta (mudo)

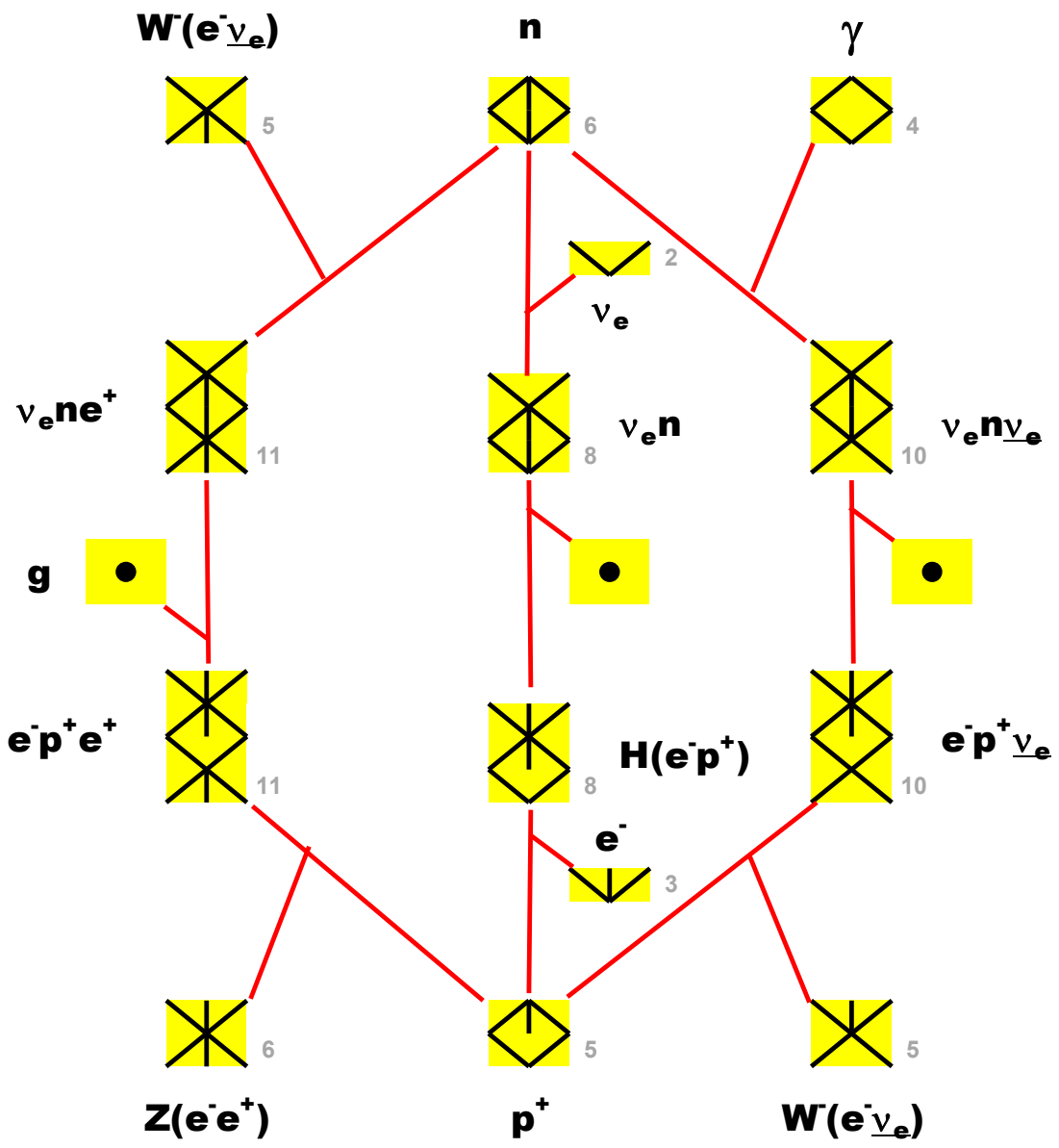

13. Captura electrónica y desintegración beta (símbolos)

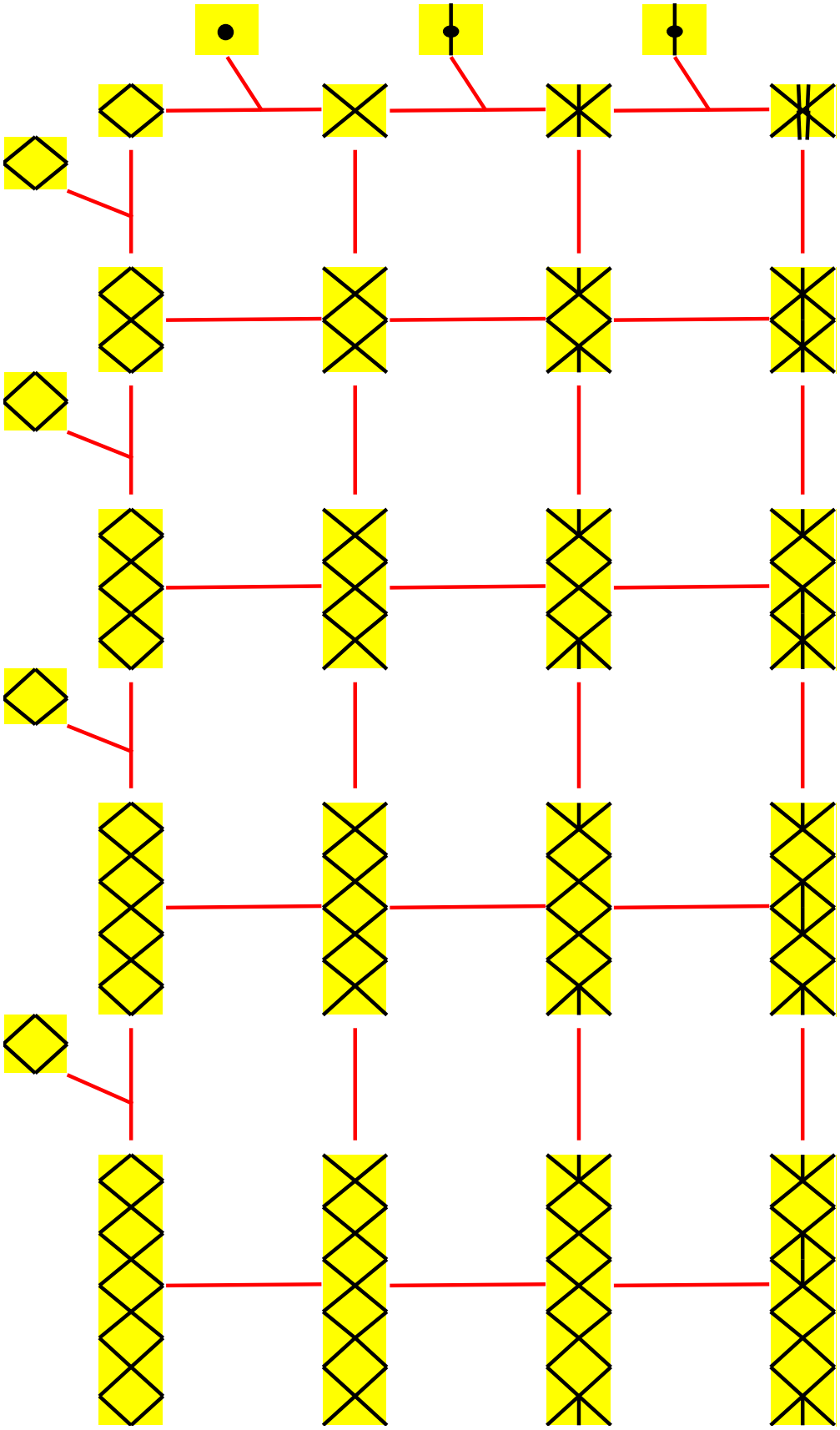

14. Componentes del mesón pi neutro

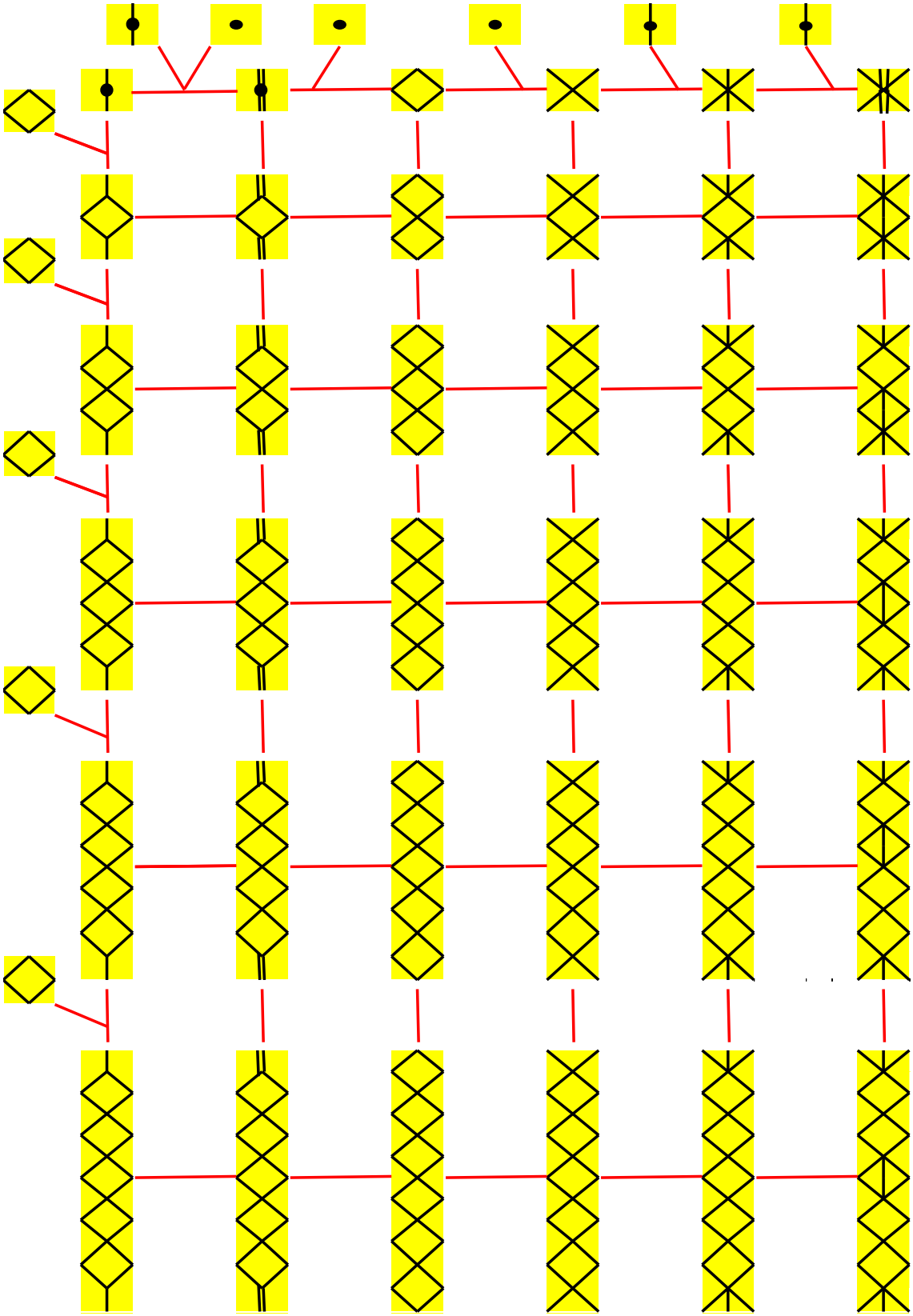

15. Componentes del bosón de Higgs

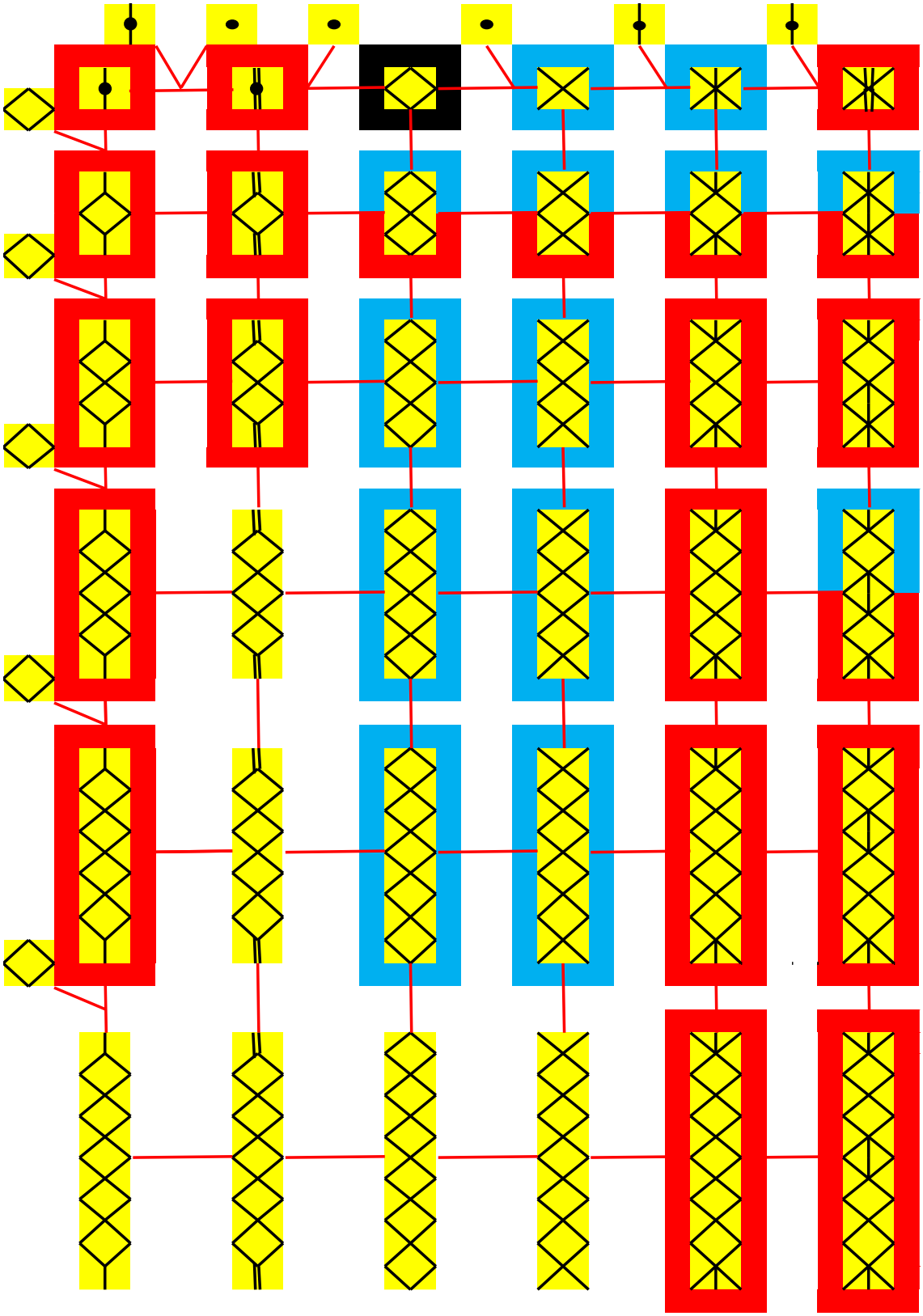

16. Componentes del mesón pi neutro y del bosón de Higgs

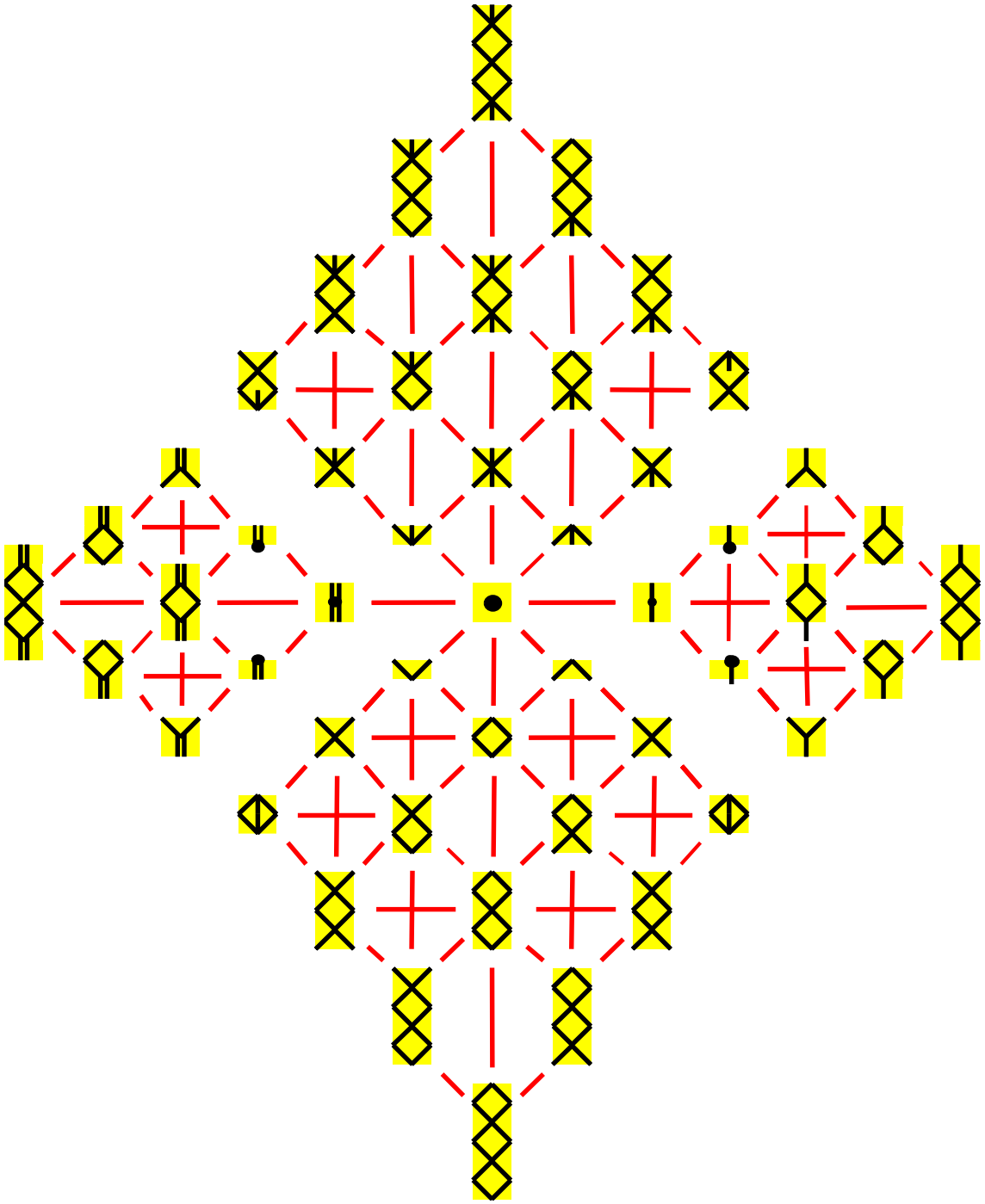

17. Quarks y gluones, neutrinos, leptones y otros

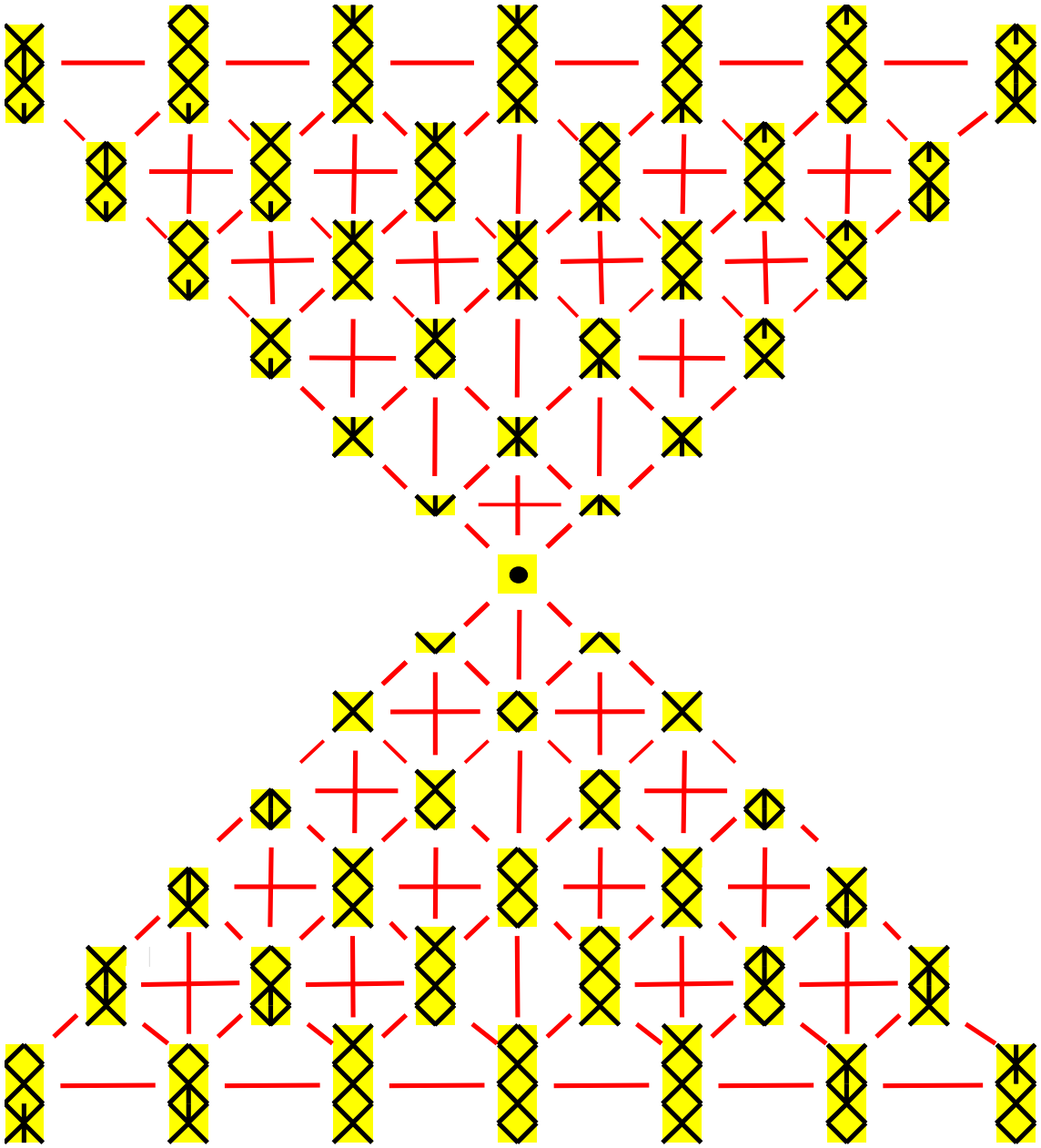

18. Neutrinos, leptones y otros

2 He Helio	4 Be Berilio
1 H Hidrógeno	3 Li Litio

19. Torre periódica de los elementos de 1-planta

	10 Ne Neon	18 Ar Argón	
	9 F Fluor	17 Cl Cloro	
	8 O Oxígeno	16 S Azufre	
	7 N Nitrógeno	15 P Fósforo	
	6 C Carbono	14 Si Silicio	
	5 B Boro	13 Al Aluminio	
2 He Helio	4 Be Berilio	12 Mg Magnesio	20 Ca Calcio
1 H Hidrógeno	3 Li Litio	11 Na Sodio	19 K Potasio

20. Torre periódica de los elementos de 2-plantas

		30 Zn Zinc	48 Cd Cadmio		
		29 Cu Cobre	47 Ag Plata		
		28 Ni Niquel	46 Pd Paladio		
		27 Co Cobalto	45 Rh Rodio		
		26 Fe Hierro	44 Ru Rutenio		
		25 Mn Manganeso	43 Tc Tecnecio		
		24 Cr Cromo	42 Mo Molibdeno		
		23 V Vanadio	41 Nb Niobio		
		22 Ti Titanio	40 Zr Zirconio		
		21 Sc Scandio	39 Y Itrio		
	10 Ne Neon	18 Ar Argón	36 Kr Kripton	54 Xe Xenon	
	9 F Fluor	17 Cl Cloro	35 Br Bromo	53 I Yodo	
	8 O Oxígeno	16 S Azufre	34 Se Selenio	52 Te Teluro	
	7 N Nitrógeno	15 P Fósforo	33 As Arsénico	51 Sb Antimónio	
	6 C Carbono	14 Si Silicio	32 Ge Germanio	50 Sn Estaño	
	5 B Boro	13 Al Aluminio	31 Ga Galio	49 In Indio	
2 He Helio	4 Be Berilio	12 Mg Magnesio	20 Ca Calcio	38 Sr Estróncio	56 Ba Bario
1 H Hidrógeno	3 Li Litio	11 Na Sodio	19 K Potasio	37 Rb Rubídio	55 Cs Cesio

21. Torre periódica de los elementos de 3-plantas

			70 Yb Iterbio	102 No Nobelio			
			69 Tm Tulio	101 Md Mendelevio			
			68 Er Erbio	100 Fm Fermio			
			67 Ho Holmio	99 Es Einstenio			
			66 Dy Disprosio	98 Cf Californio			
			65 Tb Terbio	97 Bk Berquelio			
			64 Gd Gadolinio	96 Cm Curio			
			63 Eu Europio	95 Am Americio			
			62 Sm Samario	94 Pu Plutonio			
			61 Pm Prometeo	93 Np Neptunio			
			60 Nd Neodimio	92 U Uranio			
			59 Pr Praseodimio	91 Pa Protactinio			
			58 Ce Cerio	90 Th Torio			
			57 La Lantano	89 Ac Actinio			
		30 Zn Zinc	48 Cd Cadmio	80 Hg Mercurio	112 Cn Copernicio		
		29 Cu Cobre	47 Ag Plata	79 Au Oro	111 Rg Roentgenio		
		28 Ni Niquel	46 Pd Paladio	78 Pt Platino	110 Ds Darmstadtio		
		27 Co Cobalto	45 Rh Rodio	77 Ir Iridio	109 Mt Meterio		
		26 Fe Hierro	44 Ru Rutenio	76 Os Osmio	108 Hs Hasio		
		25 Mn Manganeso	43 Tc Tecnecio	75 Re Renio	107 Bh Bohrio		
		24 Cr Cromo	42 Mo Molibdeno	74 W Wolframio	106 Sg Seaborgio		
		23 V Vanadio	41 Nb Niobio	73 Ta Tántalo	105 Db Dubnio		
		22 Ti Titanio	40 Zr Zirconio	72 Hf Hafnio	104 Rf Rutherfonio		
		21 Sc Scandio	39 Y Itrio	71 Lu Lutecio	103 Lr Lawrencio		
	10 Ne Neon	18 Ar Argón	36 Kr Kripton	54 Xe Xenon	86 Rn Ranon	118 Og Oganesón	
	9 F Fluor	17 Cl Cloro	35 Br Bromo	53 I Yodo	85 At Astato	117 Ts Téneso	
	8 O Oxígeno	16 S Azufre	34 Se Selenio	52 Te Teluro	84 Po Polonio	116 Lv Livermorio	
	7 N Nitrógeno	15 P Fósforo	33 As Arsénico	51 Sb Antimónio	83 Bi Bismuto	115 Mc Moscovio	
	6 C Carbono	14 Si Silicio	32 Ge Germanio	50 Sn Estaño	82 Pb Plomo	114 Fl Flerovio	
	5 B Boro	13 Al Aluminio	31 Ga Galio	49 In Indio	81 Tl Talio	113 Uut Nihonio	
2 He Helio	4 Be Berilio	12 Mg Magnesio	20 Ca Calcio	38 Sr Estróncio	56 Ba Bario	88 Ra Radio	120 Ubn Unbinilio
1 H Hidrógeno	3 Li Litio	11 Na Sodio	19 K Potasio	37 Rb Rubídio	55 Cs Cesio	87 Fr Francio	119 Uue Ununhenio

22. Torre periódica de los elementos de 4-plantas

PORTADAS DEL MURMULLO KIMIR

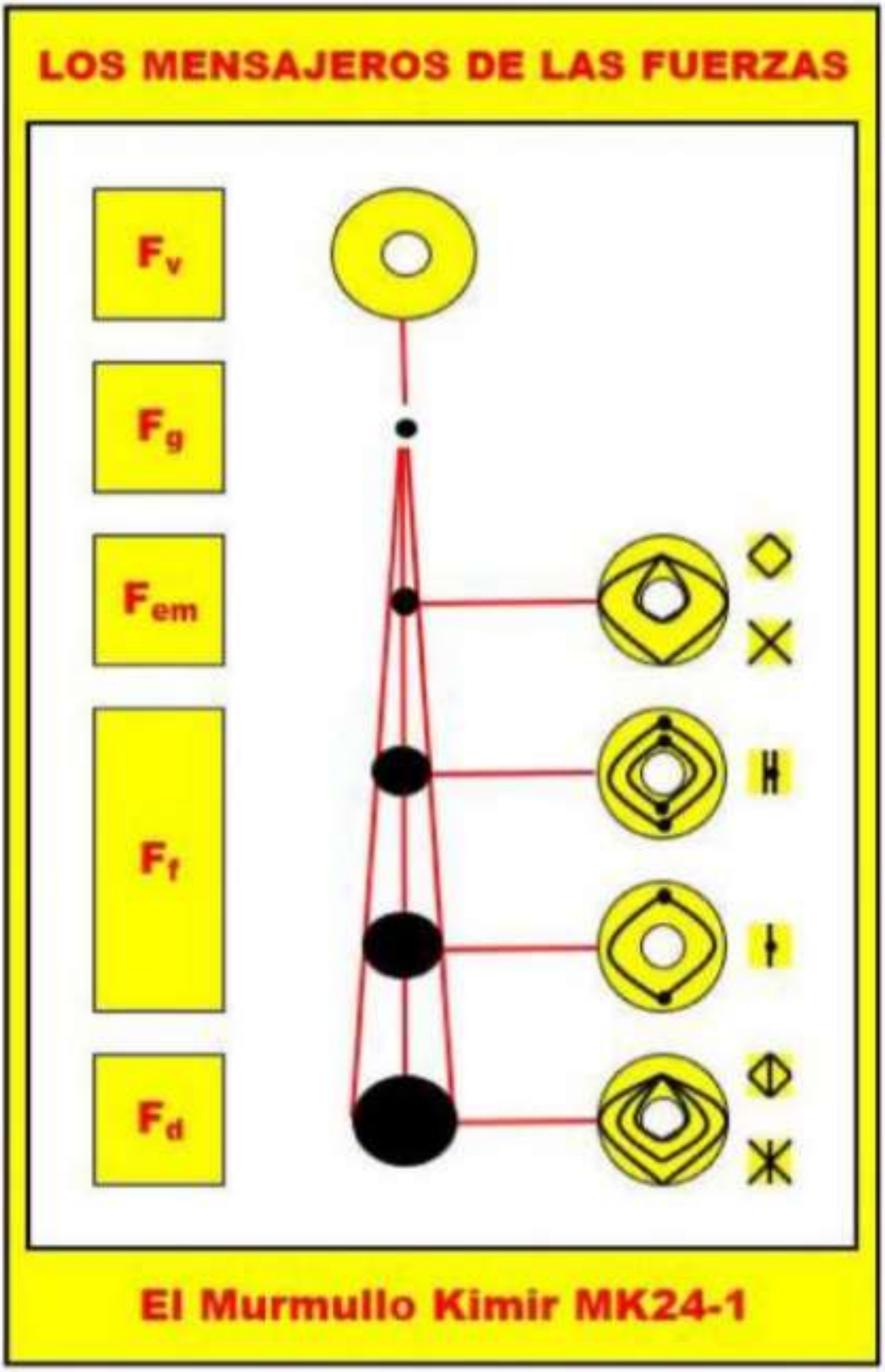

https://archive.org/details/mk-24-1-los-mensajeros-de-las-fuerzas

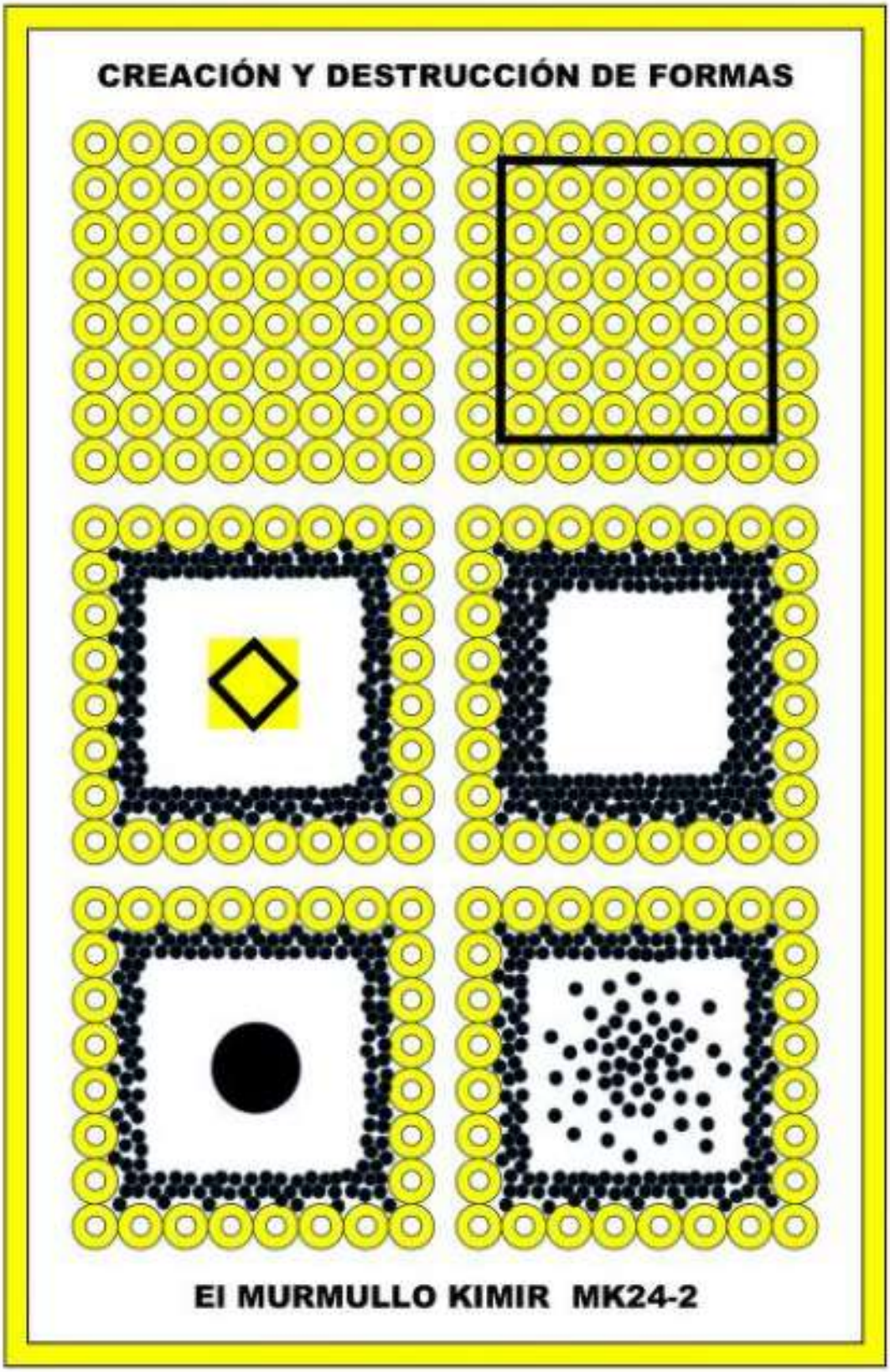

https://archive.org/details/mk-24-2-creacion-y-destruccion-de-formas

EN EL PRINCIPIO

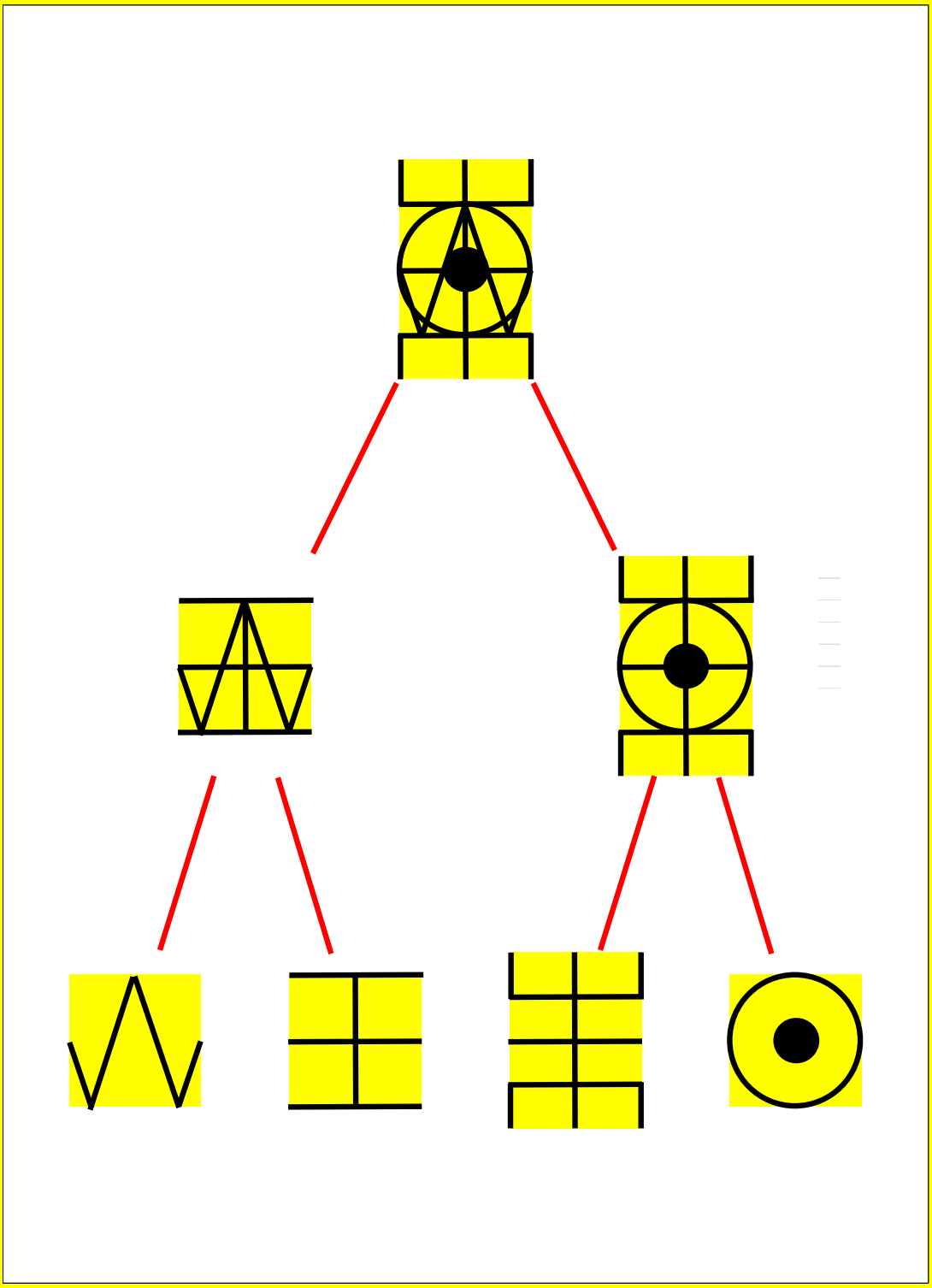

EL MURMULLO KIMIR MK24-3

https://archive.org/details/mk-24-3-en-el-principio

ANTES DE LA LUZ

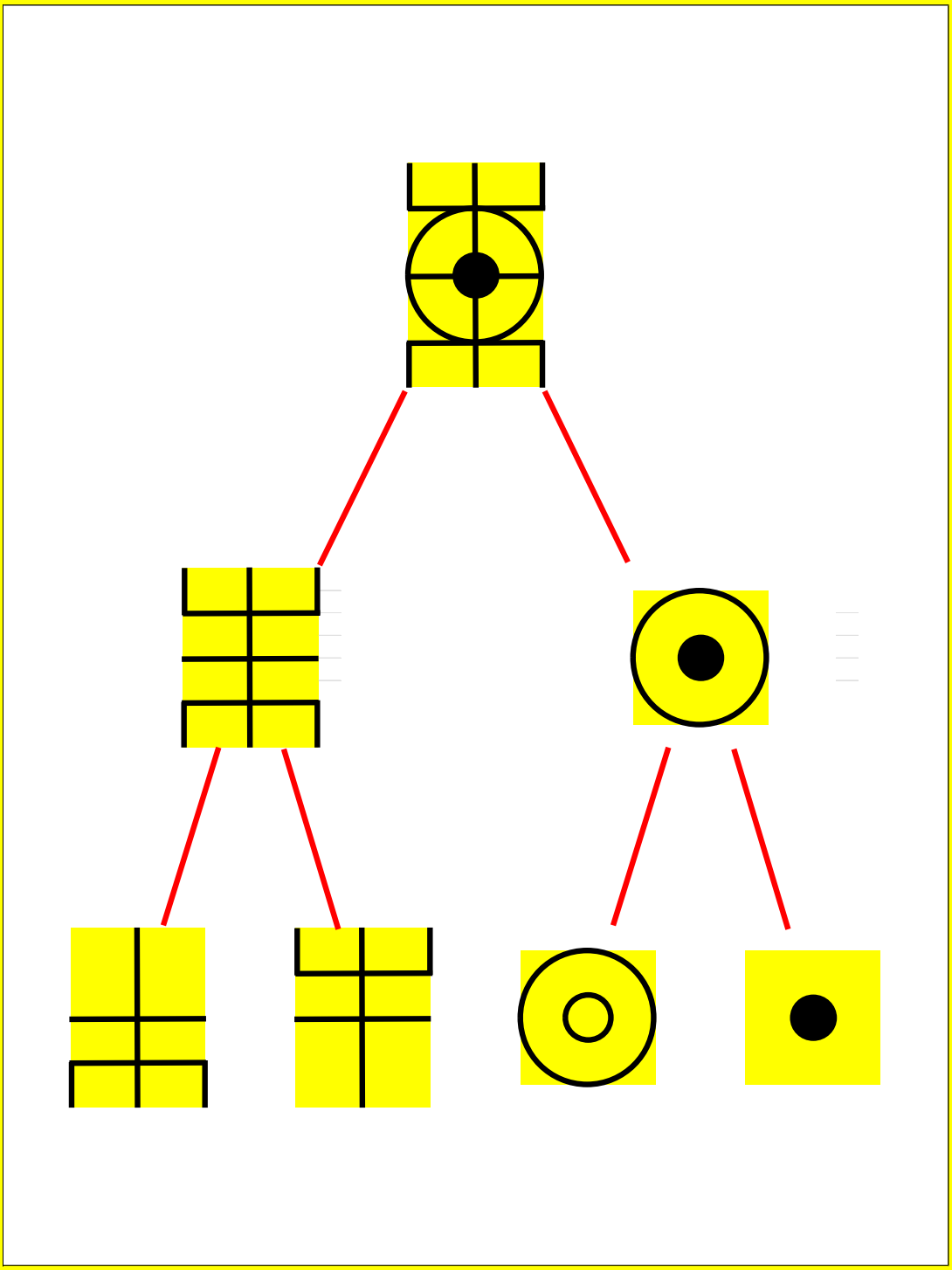

EL MURMULLO KIMIR MK24-4

https://archive.org/details/mk-24-4-antes-de-la-luz

Bosones y Fermiones a partir del Vacío

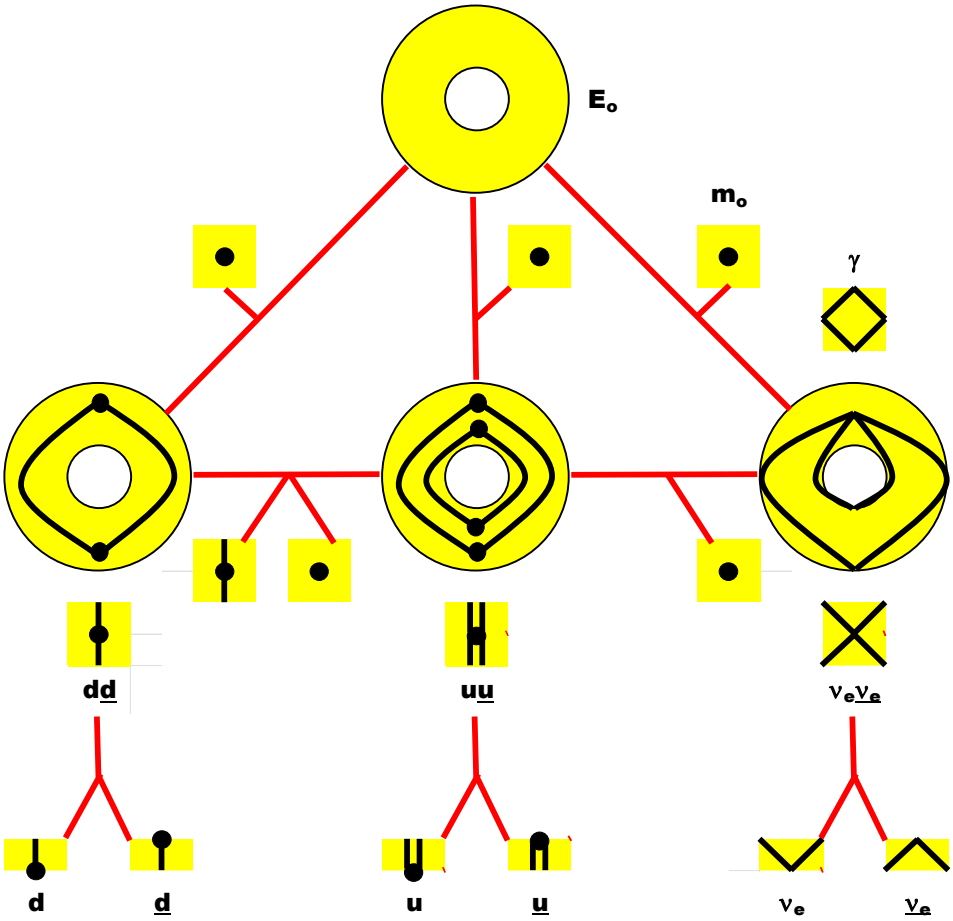

	F_v	F_g	F_{em}		F_f	
bosones						
fermiones						
		quarks				
	neutrinos					

El Murmullo Kimir MK24-6

Síntesis del Modelo Estándar de las Partículas

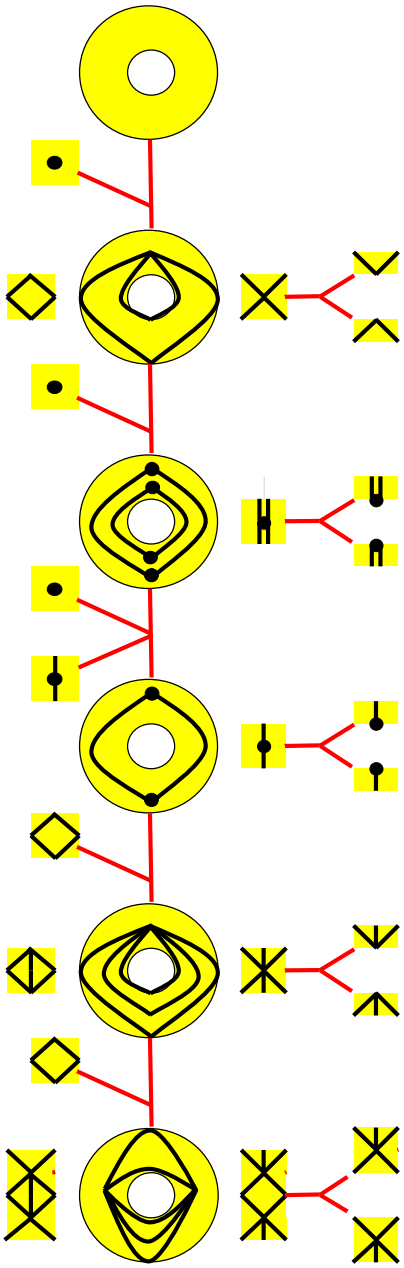

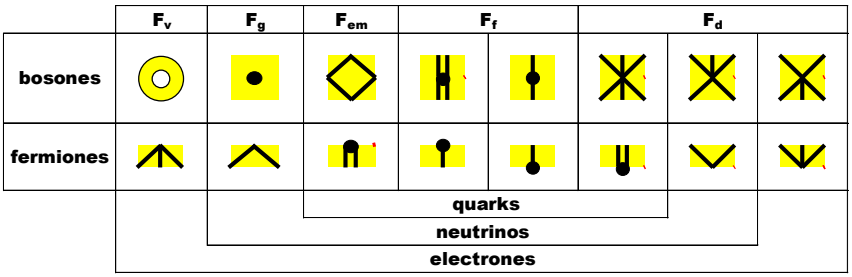

El Murmullo Kimir MK24-7

Síntesis de hidrógeno a partir del vacío

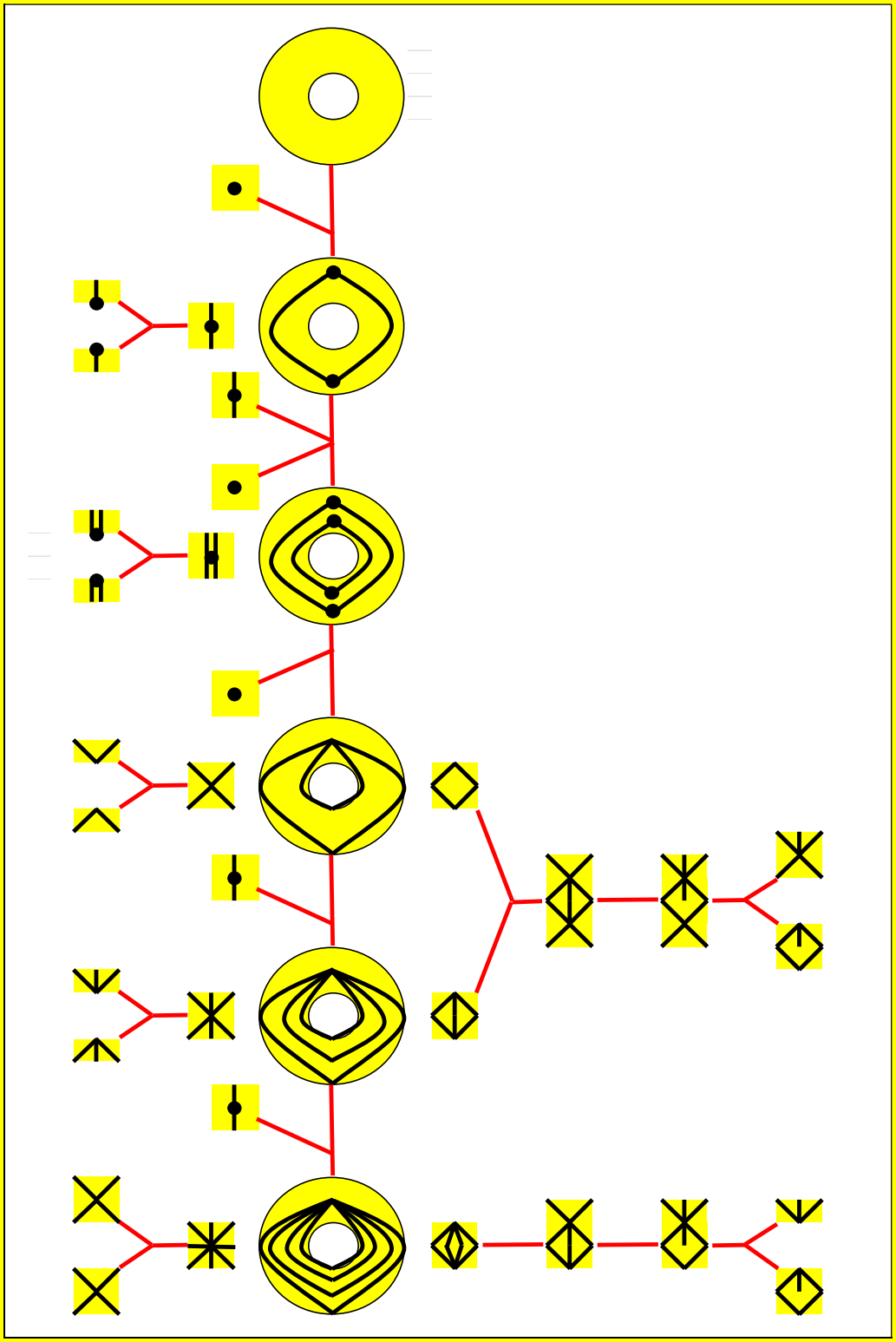

EL MURMULLO KIMIR MK24-9

DESINTEGRACIÓN BETA
Y CAPTURA ELECTRÓNICA

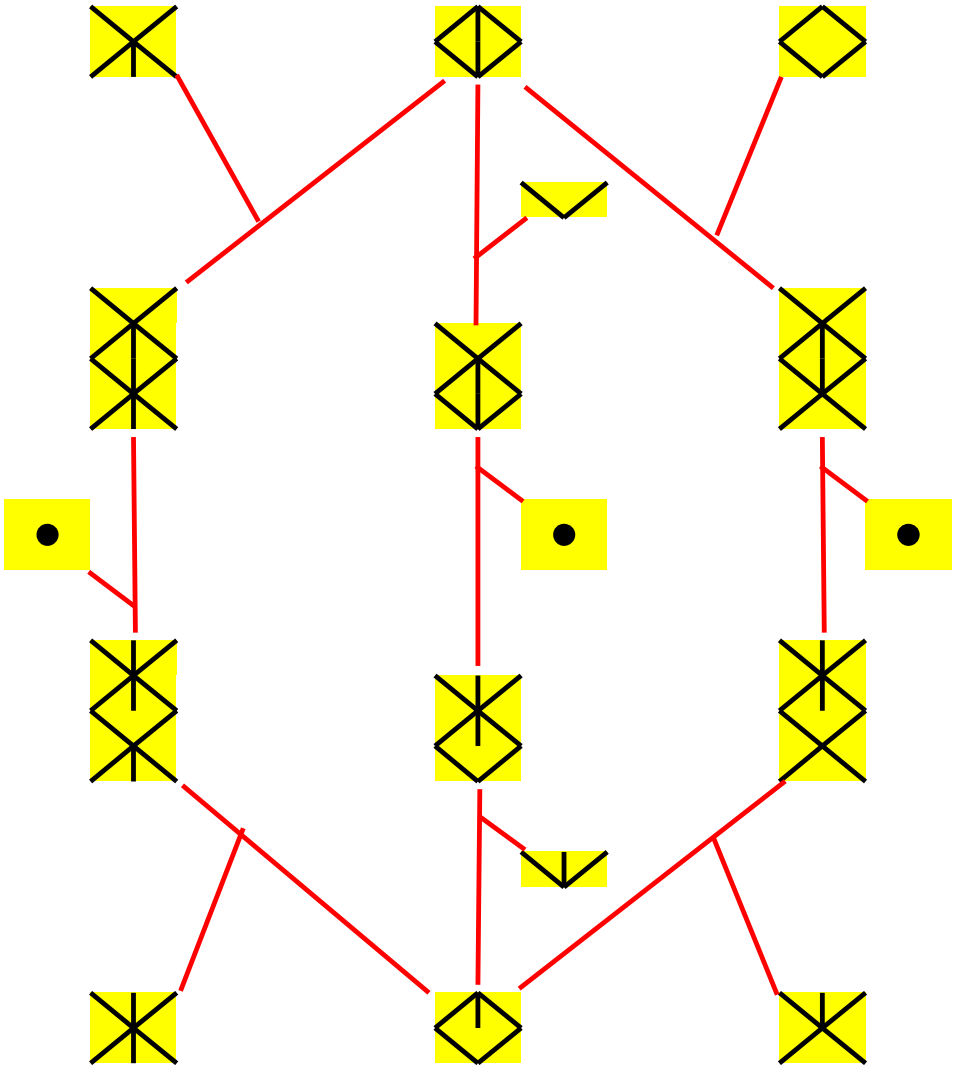

EL MURMULLO KIMIR MK24-11

El mesón pi neutro y el bosón de Higgs

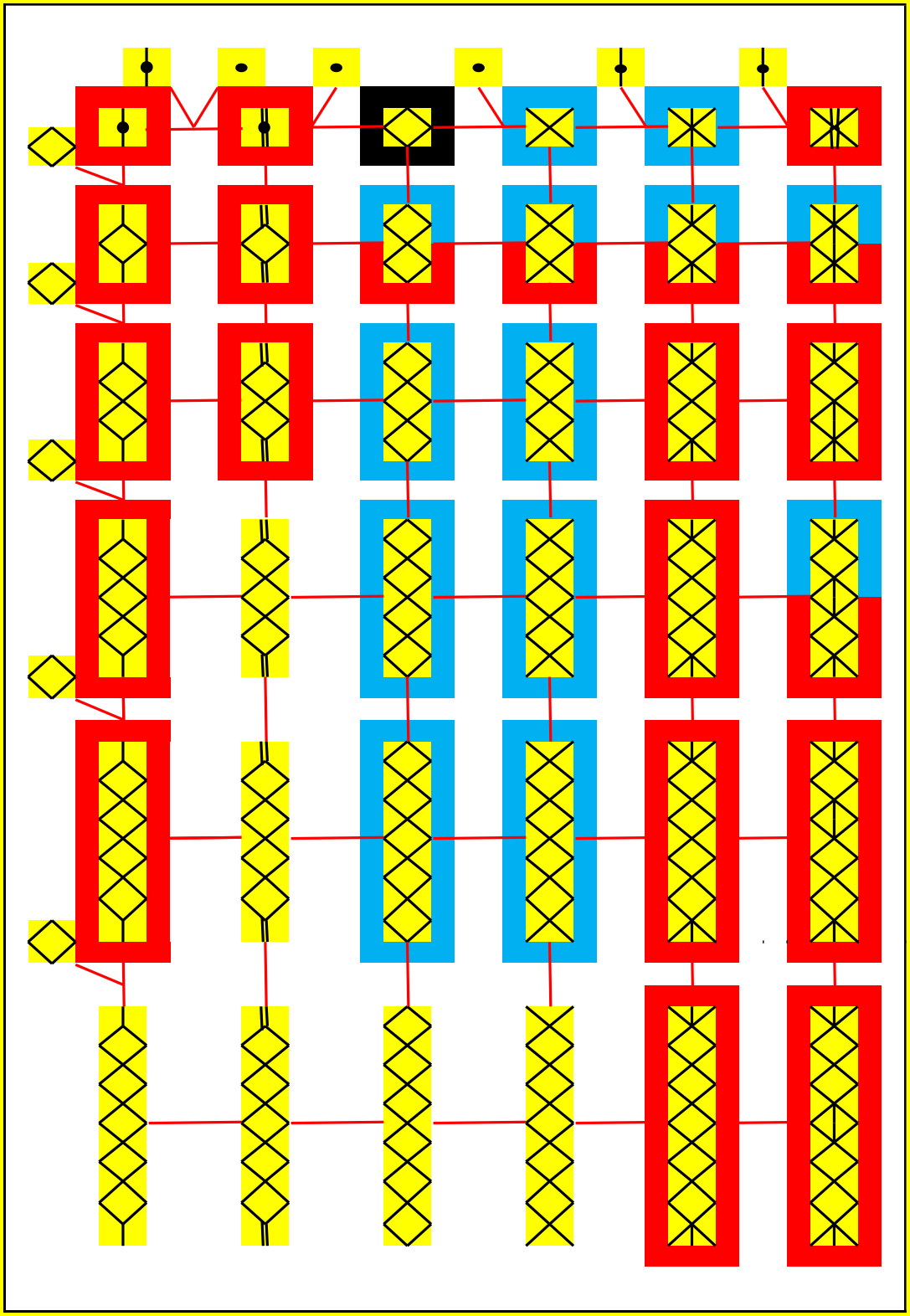

EL MURMULLO KIMIR MK24-12

MK24-1 Los mensajeros de las fuerzas

MK24-2 Creación y destrucción de formas

MK24-3 En el principio

MK24-4 Antes de la luz

MK24-6 Bosones y fermiones a partir del vacío

MK24-7 Síntesis del modelo estándar de las partículas

MK24-9 Síntesis de hidrógeno a partir del vacío

MK24-11 Desintegración beta y captura electrónica

MK24-12 El mesón Pi neutro y el bosón de Higgs